Instrukcje użytkowania

HOME DELUXE
WIR MACHEN DEIN ZUHAUSE

Wieszak STRIPE z haczykami, magnesami i półką na zdjęcia

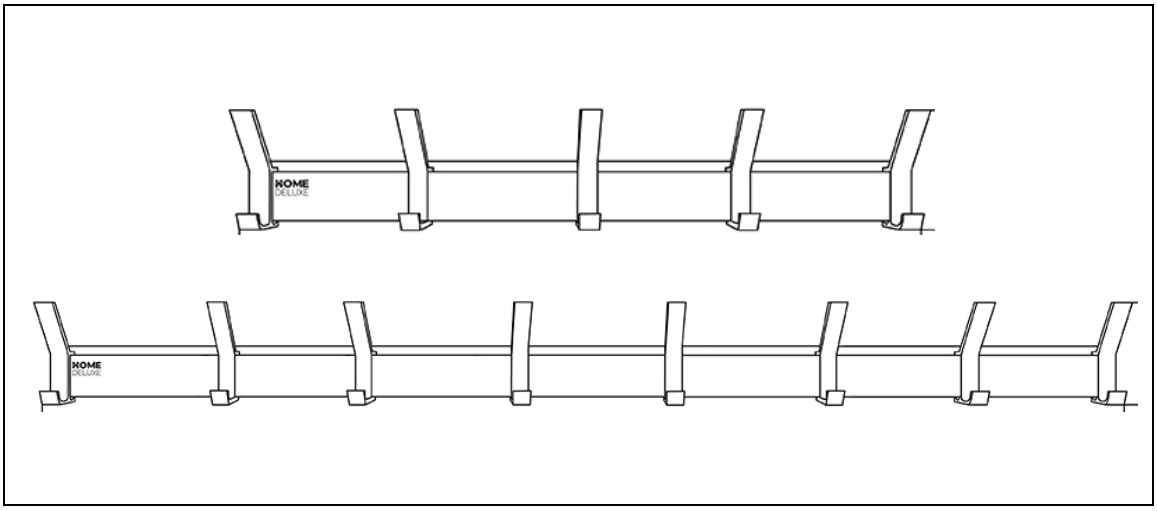

Zaprojektowany w Niemczech

WAŻNE:
ZACHOWAĆ DO WYKORZYSTANIA W PRZYSZŁOŚCI.
PRZECZYTAJ UWAŻNIE!

Spis treści

1. Informacje ogólne ... 3
1.1. Przegląd produktów ... 3
1.2. Uwagi ogólne ... 3
1.3. Gwarancja ... 3
2. Informacje dotyczące instrukcji obsługi ... 4
2.1. Dostępność instrukcji obsługi ... 4
2.2. Grupy docelowe instrukcji użytkowania ... 4
2.3. Informacje na temat tłumaczenia ... 4
2.4. Objaśnienie symboli ... 4
2.5. Ogólne informacje dotyczące instrukcji użytkowania ... 5
2.6. Przeznaczenie ... 5
2.7. Ogólne instrukcje bezpieczeństwa ... 5
3. Cechy produktu ... 6
3.1. Dane techniczne ... 6
3.2. Opis produktu ... 6
4. Zakres dostawy ... 7
4.1. Instrukcje bezpieczeństwa ... 7
5. Montaż ... 8
5.1. Działanie ... 10
5.2. Miejsce przechowywania ... 10
6. Konserwacja i pielęgnacja ... 11
6.1. Instrukcje bezpieczeństwa ... 11
7. Demontaż ... 11
8. Usuwanie odpadów ... 11
8.1. Informacje ogólne ... 11

Drodzy klienci,

Dziękujemy za wybranie produktu **Home Deluxe GmbH**. Mamy nadzieję, że spodoba Ci się nowy wieszak STRIPE z haczykami, magnesami i półką na zdjęcia.

Niniejsza instrukcja obsługi stanowi pomoc w instalacji, uruchomieniu, obsłudze i konserwacji produktu. Instrukcję obsługi i instrukcje bezpieczeństwa należy przeczytać uważnie i w całości. Należy przestrzegać tych instrukcji, aby uniknąć zagrożeń.

1. Informacje ogólne

1.1. Przegląd produktów

Model:
Wieszak na płaszcze Wieszak na płaszcze STRIPE z haczykami, magnesami i półką na zdjęcia
Identyfikator artykułu: 21760 | Identyfikator wariantu: 51601

1.2. Uwagi ogólne

Aby spełnić nasze roszczenia, stale poprawiamy jakość, upraszczamy instalację i obsługę oraz dostosowujemy produkty do wymagań klientów. W związku z tymi zmianami aktualną wersję instrukcji obsługi można znaleźć na naszej stronie internetowej.

Termin "produkt" jest używany w instrukcji obsługi "wieszaka STRIPE z haczykami, magnesami i półką na zdjęcia".

1.3. Gwarancja

Ustawowa odpowiedzialność za wady i prawa gwarancyjne obowiązują od daty zakupu.
Home Deluxe GmbH nie ponosi odpowiedzialności za szkody spowodowane nieprzestrzeganiem instrukcji obsługi. Reklamacje wynikające z niewłaściwej instalacji lub użytkowania nie są objęte gwarancją. W przypadku wad produktu prosimy o pisemny kontakt z naszym działem obsługi klienta za pomocą formularza kontaktowego na naszej stronie internetowej, podając nazwę produktu, numer seryjny i zdjęcie tabliczki znamionowej:

Home Deluxe GmbH
Schanzeweg 2
32312 Lübbecke
Niemcy
Tel: +49 (0)5743 6181-0
www.home-deluxe-gmbh.de

W przypadku dalszych pytań prosimy o kontakt z naszym działem obsługi klienta za pośrednictwem formularza kontaktowego.

2. Informacje dotyczące instrukcji obsługi

2.1. Dostępność instrukcji obsługi

Instrukcja obsługi jest częścią produktu i powinna być przechowywana w całości i w bezpośrednim sąsiedztwie produktu.

2.2. Grupy docelowe instrukcji użytkowania

Instrukcje użytkowania muszą być przeczytane i przestrzegane przez każdą osobę zaangażowaną w jedną z poniższych czynności lub zastosowań:

- Rozpakowywanie
- Montaż / instalacja
- Konserwacja / kontrola / pielęgnacja
- Rozwiązywanie problemów / naprawa
- Usuwanie odpadów

2.3. Informacje na temat tłumaczenia

Oryginalna instrukcja obsługi została napisana w języku niemieckim. Każdy inny dostępny język jest tłumaczeniem wersji niemieckiej.

2.4. Wyjaśnienie symboli

Symbol	Wyjaśnienie symboli
	**OSTRZEŻENIE** Symbol wskazuje na możliwe zagrożenia, które mogą prowadzić do śmierci lub poważnych obrażeń. Przed wykonaniem odpowiedniego kroku instalacji lub zastosowania należy przeczytać odpowiednią uwagę.
	**INFO** Symbol zawiera ważne informacje i wskazuje uszkodzenie materiału. Należy ich przestrzegać przed wykonaniem odpowiedniego kroku instalacji lub zastosowania, aby zrozumieć problemy i uniknąć uszkodzeń.
	**Tylko do użytku wewnątrz pomieszczeń** Symbol wskazuje, że produkt może być używany wyłącznie w pomieszczeniach.
	**Przeczytaj instrukcję obsługi** Symbol wskazuje, że przed użyciem produktu należy uważnie przeczytać instrukcję obsługi.

2.5. Ogólne informacje dotyczące instrukcji obsługi

Instrukcja obsługi dotyczy wieszaka STRIPE wraz z haczykami, magnesami i półką na zdjęcia. Zawiera ona ważne informacje dotyczące montażu, obsługi, konserwacji i czyszczenia. Przed użyciem produktu należy dokładnie zapoznać się z instrukcją obsługi, w szczególności z instrukcjami dotyczącymi bezpieczeństwa; instrukcję obsługi należy przechowywać w bezpiecznym miejscu. Aby uniknąć przypadkowych obrażeń lub uszkodzeń, należy używać produktu wyłącznie w sposób opisany w niniejszej instrukcji obsługi. W przypadku przekazania wieszaka STRIPE wraz z haczykami, magnesami i półką na zdjęcia osobie trzeciej, należy również przekazać niniejszą instrukcję obsługi.

2.6. Przeznaczenie

Produkt jest wysokiej jakości, trwały i przeznaczony lub odpowiedni wyłącznie do użytku prywatnego w rozsądnym i zwyczajowym zakresie. Ponadto nasz produkt **nie jest** przeznaczony do użytku komercyjnego. Użytkowanie komercyjne jest dozwolone wyłącznie za pisemną zgodą Home Deluxe GmbH.
Produktu należy używać wyłącznie w sposób opisany w niniejszej instrukcji obsługi. Każde inne użycie jest uważane za nieprawidłowe i może skutkować uszkodzeniem mienia lub obrażeniami ciała. Producent nie ponosi odpowiedzialności za szkody spowodowane niewłaściwym lub nieprawidłowym użytkowaniem.

2.7. Ogólne instrukcje bezpieczeństwa

Ogólne ostrzeżenia o zagrożeniach



- Produkt może być używany przez dzieci w wieku od 8 lat i starsze oraz osoby o ograniczonych zdolnościach fizycznych, sensorycznych lub umysłowych lub nieposiadające doświadczenia i wiedzy, jeśli są one nadzorowane lub zostały poinstruowane w zakresie bezpiecznego korzystania z produktu i rozumieją związane z tym zagrożenia.
- Przepisy prawa krajowego muszą być zawsze przestrzegane.
- Komponenty mogą być wymieniane wyłącznie na oryginalne części zamienne. Niezastosowanie się do tego wymogu może mieć poważne konsekwencje.
- Nie należy używać akcesoriów innych niż zalecane przez producenta.

Niebezpieczeństwo dla dzieci



- Dzieci należy trzymać z dala od materiałów opakowaniowych. Istnieje ryzyko uduszenia!
- Trzymać dzieci z dala od produktu.

Ryzyko obrażeń
Niewłaściwe obchodzenie się z produktem może prowadzić do obrażeń.



- Przed montażem należy sprawdzić produkt pod kątem widocznych uszkodzeń.
- Nie należy wprowadzać żadnych zmian konstrukcyjnych w produkcie. Wszelkie modyfikacje muszą być autoryzowane na piśmie przez producenta i przeprowadzane zgodnie z instrukcjami.
- Jeśli produkt jest uszkodzony, nie wolno go używać. Uszkodzone części należy naprawić lub wymienić na oryginalne części zamienne.

Ryzyko uszkodzenia

- Niewłaściwe obchodzenie się z produktem może prowadzić do jego uszkodzenia.
- Nie należy otwierać opakowania ostrymi przedmiotami (np. nożami, nożyczkami itp.), ponieważ może to spowodować uszkodzenie produktu. Zachować ostrożność podczas otwierania.
- Nieostrożne otwarcie opakowania nożem lub innym ostrym przedmiotem może spowodować uszkodzenie produktu. Podczas otwierania opakowania należy zachować szczególną ostrożność.

3. Cechy produktu

3.1. Dane techniczne

Nazwa produktu	Wieszak STRIPE z haczykami, magnesami i półką na zdjęcia
Wymiary (dł. x szer. x wys.) - 5 haczyków	39 x 6,8 x 6,9 cm
Wymiary (dł. x szer. x wys.) - 8 haczyków	70 x 6,8 x 6,9 cm
Materiał	Żeliwo (malowane proszkowo)
Kolor	Bambus

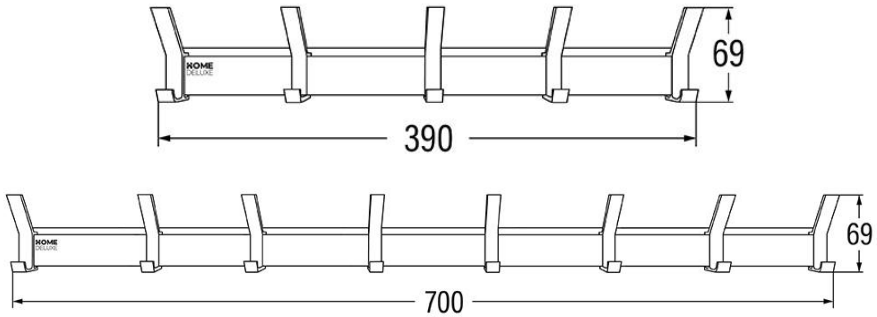

Wszystkie wymiary w mm

3.2. Opis produktu

Dzięki naszemu wieszakowi STRIPE nie tylko stworzysz uporządkowaną strefę wejściową, ale także nadasz styl swojemu domowi. Już nigdy nie będziesz musiał szukać kluczy - zawsze znajdą bezpieczne miejsce na magnetycznej szynie. Szczególną cechą wieszaka STRIPE jest półka z obrazkiem i sprytnym rowkiem, który idealnie nadaje się do przechowywania książek i czasopism. Prosty, ale nowoczesny design wieszaka na ubrania doskonale wpasuje się w każdą przestrzeń mieszkalną. Wysokiej jakości wykonanie i starannie dobrane materiały zapewniają nie tylko długą żywotność, ale także atrakcyjny wygląd. Prosty montaż umożliwia szybką i nieskomplikowaną instalację, dzięki czemu można stworzyć porządek w mgnieniu oka.

4. Zakres dostawy

W momencie dostawy należy sprawdzić opakowanie pod kątem uszkodzeń zewnętrznych. Ponadto, natychmiast po rozpakowaniu należy sprawdzić, czy zakres dostawy jest kompletny oraz czy produkt i wszystkie jego komponenty są w idealnym stanie. Produkt należy montować wyłącznie wtedy, gdy zakres dostawy jest kompletny i nieuszkodzony.

5 haczyków

Nie.	Ilustracja	Ilość	Opis
1	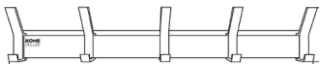	1	Hak
A		2	Kołek rozporowy (M6 x 30)
B	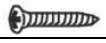	2	Śruba (M4 x 35)
C		1	Klucz imbusowy

8 haczyków

Nie.	Ilustracja	Ilość	Opis
1	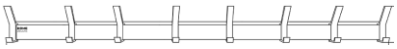	1	Hak
A		2	Kołek rozporowy (M6 x 30)
B		2	Śruba (M4 x 35)
C		1	Klucz imbusowy

4.1. Instrukcje bezpieczeństwa

Należy zapoznać się ze wszystkimi informacjami dotyczącymi zdrowia i bezpieczeństwa.

Ryzyko obrażeń

Nieprawidłowa obsługa podczas instalacji może prowadzić do obrażeń



- Należy uważnie przeczytać instrukcję obsługi.
- Nie należy wprowadzać żadnych zmian w produkcie.
- Regularnie sprawdzać produkt pod kątem uszkodzeń.
- Produkt może być używany wyłącznie w pomieszczeniach.
- Nie wystawiać produktu na działanie deszczu, wilgoci lub innych płynów.
- Podczas instalacji należy nosić odzież ochronną, taką jak obuwie ochronne, rękawice ochronne itp.
- Upewnij się, że opakowanie jest otwarte od góry. Podczas otwierania należy zachować szczególną ostrożność.
- Po rozpakowaniu sprawdź produkt pod kątem uszkodzeń lub zadrapań.
- Należy dopilnować, aby dzieci nie miały dostępu do obszarów roboczych podczas instalacji. Istnieje ryzyko wypadków.
- Montaż może być przeprowadzony wyłącznie przez wykwalifikowanego specjalistę!
- Błędy obsługi, błędy instalacji lub uszkodzenia spowodowane instalacją nie są objęte gwarancją.
- **Chcielibyśmy podkreślić, że Home Deluxe GmbH nie ponosi żadnych kosztów instalacji**

lub usług ręcznych - takich jak koszty elektryka lub porównywalne koszty specjalistyczne.

5. Montaż produktu

Produkt jest dostarczany w stanie rozmontowanym, a jego montaż wymaga pewnego wysiłku. Należy dokładnie przestrzegać instrukcji montażu. W przypadku nieprzestrzegania instrukcji nie można zagwarantować prawidłowego działania i bezpieczeństwa produktu.

Wymagane narzędzia

	Ołówek	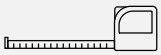	Taśma miernicza
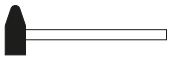	Młotek		Nóż tnący
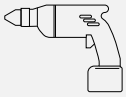	Wiertarka		Klucz imbusowy

6. Struktura produktu

5 haczyków

Ilustracja	Opis
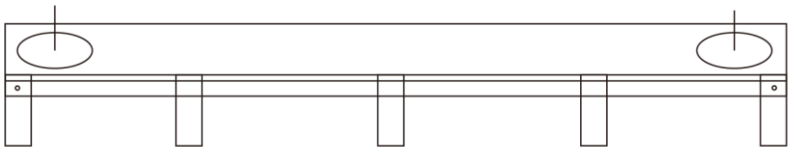	**Krok 1:** Zaznacz otwory w miejscu instalacji za pomocą pisaka.
  	**Krok 2:** Wywierć otwór o głębokości 30 mm wiertłem 6 mm, a następnie zamontuj kołki (**A**). Włożyć śrubę (**B**). Upewnij się, że śruba lekko wystaje.

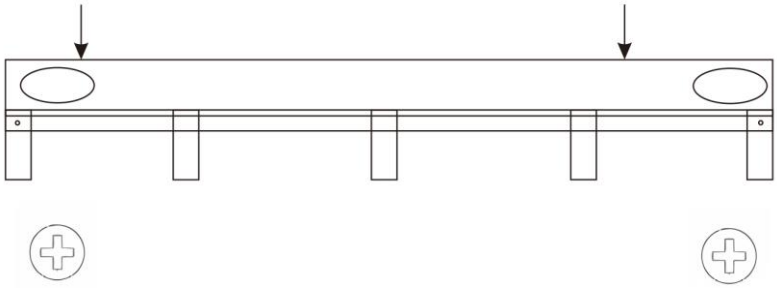

Krok 3:

Wyrównaj otwory mocujące ze śrubami na ścianie. Docisnąć produkt do ściany i wsunąć go od góry do dołu.

8 haczyków

Ilustracja	Opis
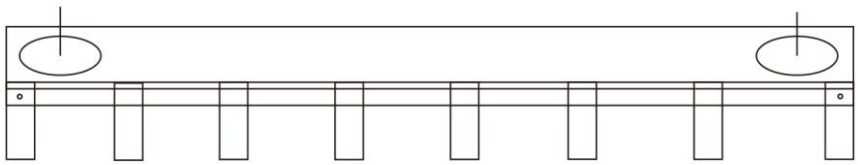	**Krok 1:** Zaznacz otwory w miejscu instalacji za pomocą pisaka.
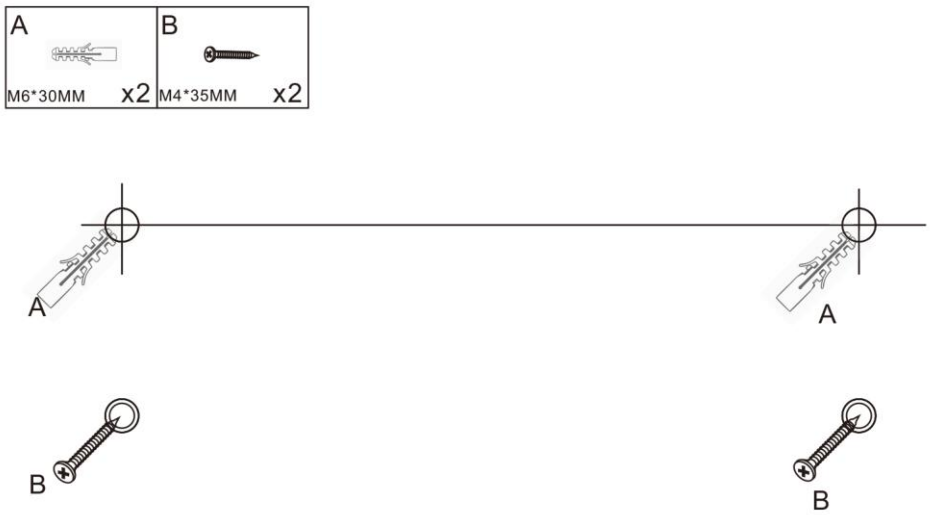	**Krok 2:** Wywierć otwór o głębokości 30 mm wiertłem 6 mm, a następnie zamontuj kołki (**A**). Włożyć śrubę (**B**). Upewnij się, że śruba lekko wystaje.
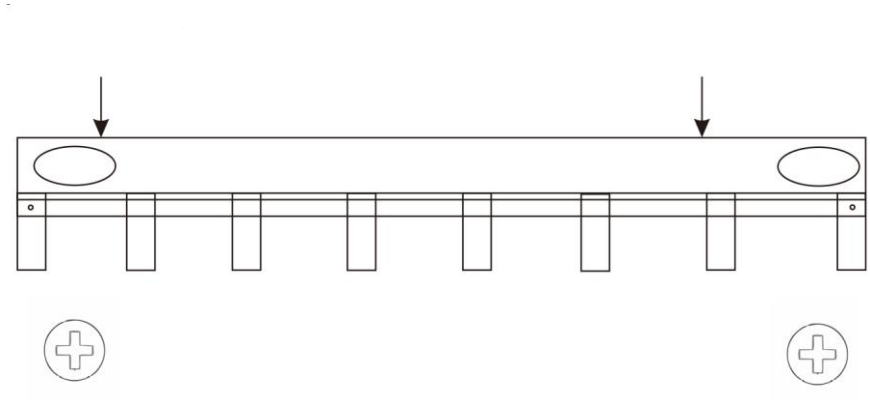	**Krok 3:** Wyrównaj otwory mocujące ze śrubami na ścianie. Docisnąć produkt do ściany i wsunąć go od góry do dołu.

6.1. Działanie

Sprawdź przed użyciem produktu,

- właściwy stan.

6.2. Miejsce przechowywania

- Produkt należy przechowywać w chłodnym i suchym miejscu.

7. Konserwacja i pielęgnacja

7.1. Instrukcje bezpieczeństwa

Ryzyko obrażeń

Nieprawidłowa obsługa podczas pracy może prowadzić do obrażeń



- Upewnij się, że produkt jest dobrze przykręcony.
- Produkt jest łatwy w czyszczeniu i trwały. Powierzchnie należy czyścić wilgotną szmatką i łagodnym detergentem.
- Do czyszczenia nie należy używać agresywnych środków czyszczących ani myjek wysokociśnieniowych. Należy również postępować zgodnie z instrukcjami producenta środka czyszczącego.

8. Demontaż

Ryzyko obrażeń

Niewłaściwe obchodzenie się z urządzeniem podczas demontażu może prowadzić do obrażeń.



Demontaż produktu należy przeprowadzić w kolejności odwrotnej do montażu. (patrz rozdział Instalacja)

9. Usuwanie odpadów

9.1. Informacje ogólne



- Produkt i wszystkie jego komponenty należy utylizować zgodnie z lokalnymi i krajowymi przepisami, aby zapobiec szkodom dla środowiska.
- Nasze opakowania są wykonane z materiałów przyjaznych dla środowiska. Mogą one zostać poddane recyklingowi i w ten sposób służyć jako cenne surowce. Materiały opakowaniowe (karton, zabrudzone opakowania itp.) należy utylizować oddzielnie i profesjonalnie, zgodnie z obowiązującymi przepisami krajowymi.
- W razie wątpliwości dotyczących utylizacji należy skontaktować się z producentem.
- Informacje na temat prawidłowej utylizacji można również uzyskać w lokalnych centrach utylizacji odpadów.

Home Deluxe GmbH
Schanzeweg 2
32312 Lübbecke
Niemcy
Tel: +49 (0)5743 6181-0
www.home-deluxe-gmbh.de

ga-156-00_stripe